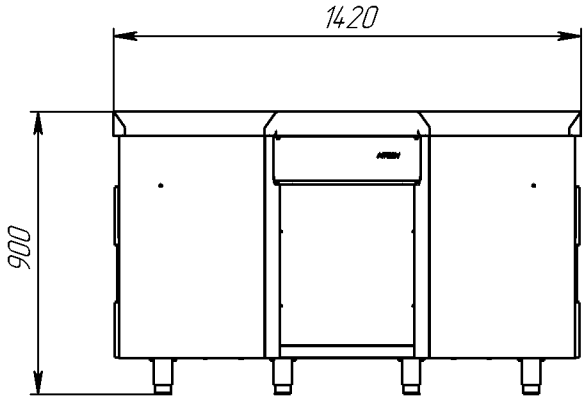
1420
900

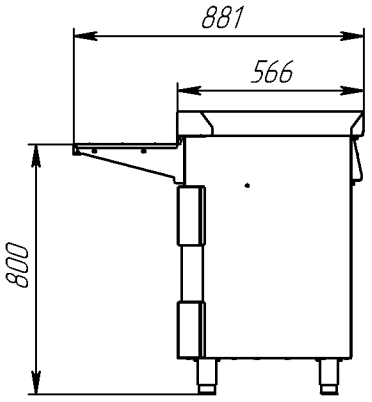
881
566
800

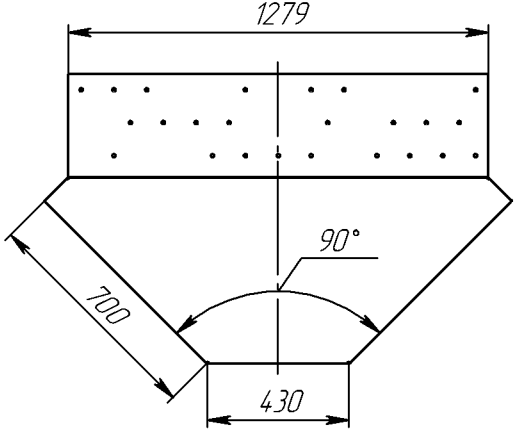
1279
90°
700
430